





Diesel pump 80 l/min/21,1USgal

230 V-1~AC-50 Hz-EUS

Item number:	23 431
EAN:	4048358234315
Discount group:	D

Tekniske data

Tilkoblingskabel, lengde (m):	2
Tilkobling sugeside:	G 1" hunn
Tilkobling trykkside:	G 1" hunn

Hydrauliske data

Transportvæsker:	Dieseldrivstoff, syntetiske drivstoff (HVO 100), biodiesel (B100), fyringsolje
Pumpekonstruksjon:	Vingepumpe, selvsugende
Leveringskapasitet ved fritt utløp (l/min) / US gal:	80 / 21.1
Sugehode (m):	3
Løftetrykk opptil (bar):	1,8
Driftstemperatur (°C):	-10 ... +40
Bypass-drift maksimalt (min):	2
Tørrkjøring maksimalt (min):	2
Støyutslipp (dBA) ihht ISO:	70

Motordata

Isolasjonsklasse:	F
Maksimalt tillatte grensetemperatur (°C):	155
Spenning (V):	230
Frekvens (Hz):	50
Strømuttak (A):	3,8
Kraft (kW):	0,6
Termobeskyttelse:	tilbakestiller av seg selv
Innkoblingsvarighet (min):	Kontinuerlig drift - skikkelig lang varighet
Dreiemoment (Nm):	1,27
Turtall (U/min):	2800
Byggeform:	IMB 3
Beskyttelsestype:	IP66

Materialer på deler som har kontakt med medier

Tetninger:	FKM (Viton®)/NBR
Pumpehus:	AISi 12 (saltvannsbestandig)
Rotor:	GG 25
Vinge:	POM

Dimensjoner LxBxH (mm):	280 x 115 x 170
Vekt (kg):	6,6

Spesifikasjoner

- Vingepumpe, med integrert bypass
- Fjærbelastet klaff
- På-/Av-bryter
- Tømmesikring etter WHG (tyske myndigheters forskrifter for vannmiljøvern) kontinuerlig aktiv





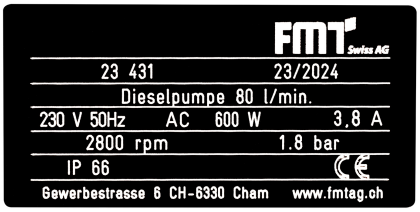

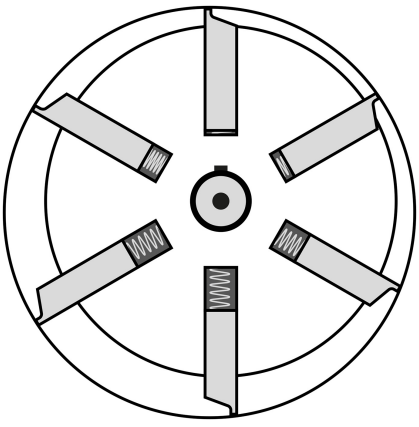

Spesielle merknader

- 5 års garanti (ekslkulsiv slitedeler)
- Førsteklasses elektromaskin- og pumpeproduksjon
- Konstruert for lang levetid
- Elektromotoren er innkaplset, dermed forhindres først og fremst kortslutning som følge av kondensvanndannelse ved høye temperatursvingninger
- Motor- og bryterhus av støtsikkert aluminium-trykkstøpegods
- Kontinuerlig drift - skikkelig lang varighet
- Stor sugekraft, 3 m
- Lav toleranse medfører en høy suge- og trykk-effektivitet
- Pumpehuset kan posisjoneres fritt i alle 90°-posisjoner
- Materialvalget garanterer lav vekt og en ekstraordinær lang levetid

Emballasje

Dimensjoner LxBxH (mm):	338 x 200 x 196
Vekt inkludert emballasje (kg):	7,2
Emballasjeenhet:	1,0

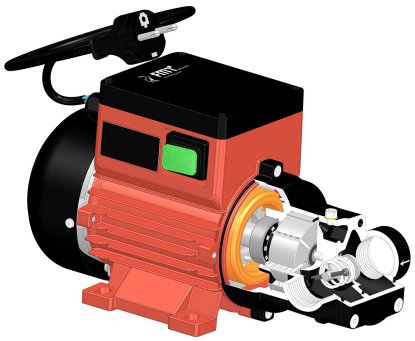

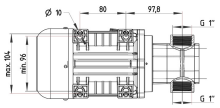
Ø 10
80
97,8
G 1"
G 1"
max. 104
min. 76

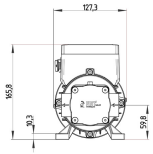
127,3
165,8
91,3
59,8

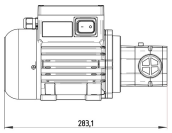
283,1

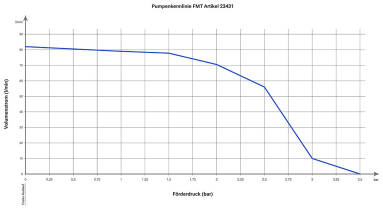
Pumpenkennlinie FMT Artikel 22431
Förderdruck (bar)